1 TEMMUZ 2020
FİYAT LİSTESİ

DuscheLine®

DUŞ SİSTEMLERİ

MADE IN Turkey

Tasarım hikayemiz başlıyor...

Duscheline, Türkiye'deki değişimin öncüleri arasında yenilikçi, %100 Türk sermayesi ile Türkiye'de kurulmuş fabrikasında yerli üretim "Made in Turkey" vurgusu ile yurt dışında 4 kıtada bir çok ülke ve önde gelen büyük yapı market zincirlerinde öncelikli olarak tercih edilerek hak ettiği yeri almıştır.

DuscheLine, farklı yeni alternatif ürünlerin araştırılmasıyla en iyi işlevsellik ve yeni tasarımlarla öne çıkan bir ürün yelpazesi sunmaktadır.

Vazgeçilmez önceliğimiz; Sürdürülebilir Kalite bilinci ile çevre dostu ürünlere yer vererek, yüksek kaliteli malzemeler, inovatif ürünler ve tam otomatik robotik sistemlerle üretim, lojistik süreçlerinde ve satış sonrasında şeffaflık ve sorumluluk taşıyarak ülkemiz sanayisine katkı sunmaktır.

DuscheLine®

www.DuscheLine.com.tr

DuscheLine

YERLİ ÜRETİM

Yenilikçi tasarım

Zevkinize uygun renkler

İpeksi su akışı ile benzersiz duş deneyimi

Her detayı özenle tasarlanmış Patentli ürünler

DuscheLine duş sistemleri, çarpıcı tasarımlarıyla banyolarınızın havasını değiştiriyor...

Water Efficiency

Su Tasarrufu
Akıllı Çözümler

Flow rate options in different pressures

MADE IN Turkey

2019/03708 PATENTED DESIGN 2019/03709

Yenilikçi Tasarım

Estetik görünüm

TPE Nozul
(Thermoplastic Elastomer Material)

Kolay temizleme
yumuşak his ve yüksek esneklik

Dikkat çekici güzellik
ve vizyoner yenilik

BEST DESIGN AWARD

360° Hareketli

KALİTELİ DUŞ DENEYİMİ İÇİN

YÜKSEK KALİTELİ MALZEME KULLANIMI

Ayarlanabilir mafsalı ile değiştirilebilen açı seçeneklerine imkân vererek fonksiyonelliğini destekleyen tasarım, esnek kullanım sunarak banyo keyfini bir üst noktaya taşıyor.

RAIN DUŞ SETLERİ

COLOUR SERIES

DuscheLine®

YERLİ ÜRETİM

www.DuscheLine.com.tr

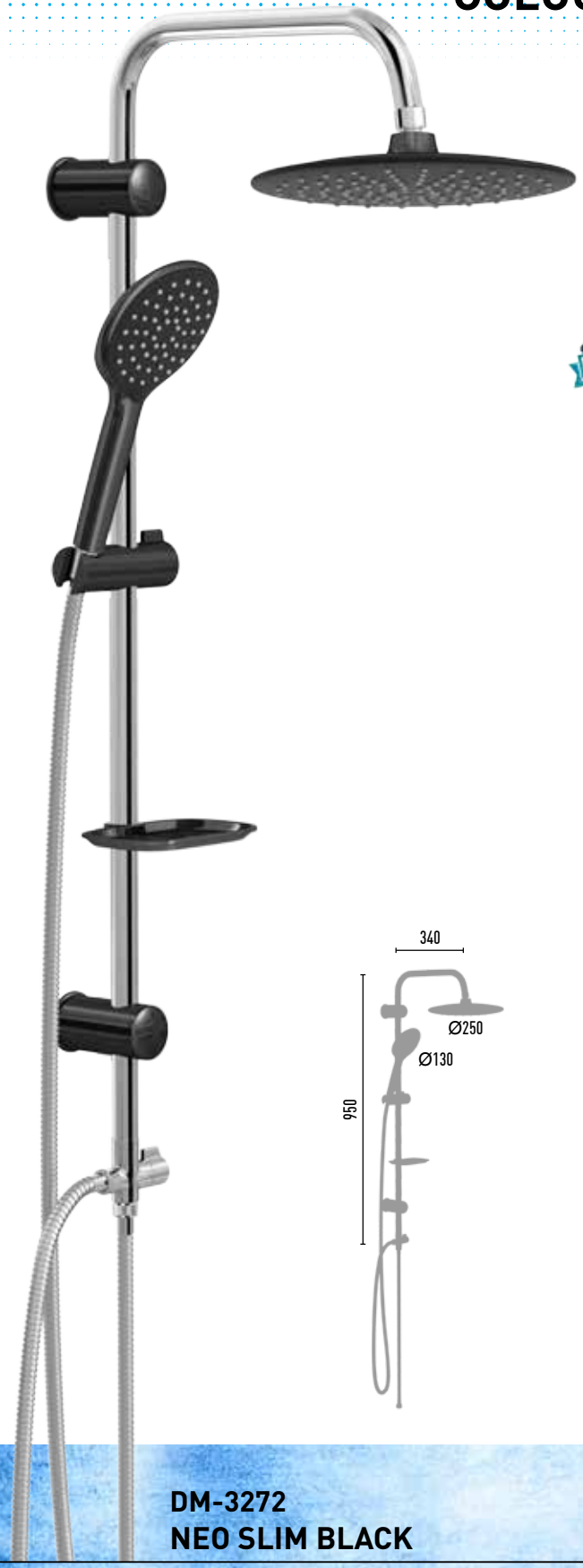

2019/03708
PATENTED DESIGN
2019/03709

%100 Made in Turkey

%100 TESTED

BEST DESIGN AWARD

EASY CLEAN

ANTI LIMESCALE TPE

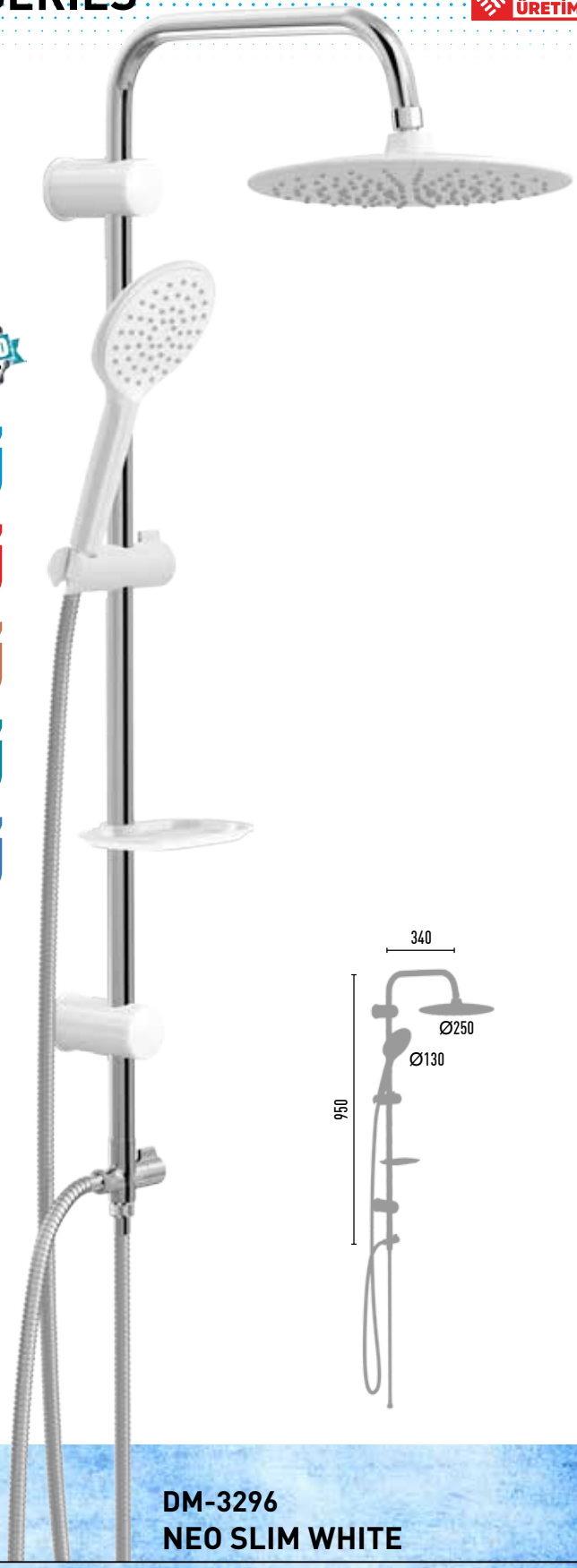

DM-3272
NEO SLIM BLACK

150 cm Paslanmaz parlak polisajlı,
çift kenetli duş hortumu

Ø22 mm Krom kaplı, paslanmaz duş borusu

Pirinç yönlendirici vana

246,00 TL 8 Adet

DM-3296
NEO SLIM WHITE

150 cm Paslanmaz parlak polisajlı,
çift kenetli duş hortumu

Ø22 mm Krom kaplı, paslanmaz duş borusu

Pirinç yönlendirici vana

246,00 TL 8 Adet

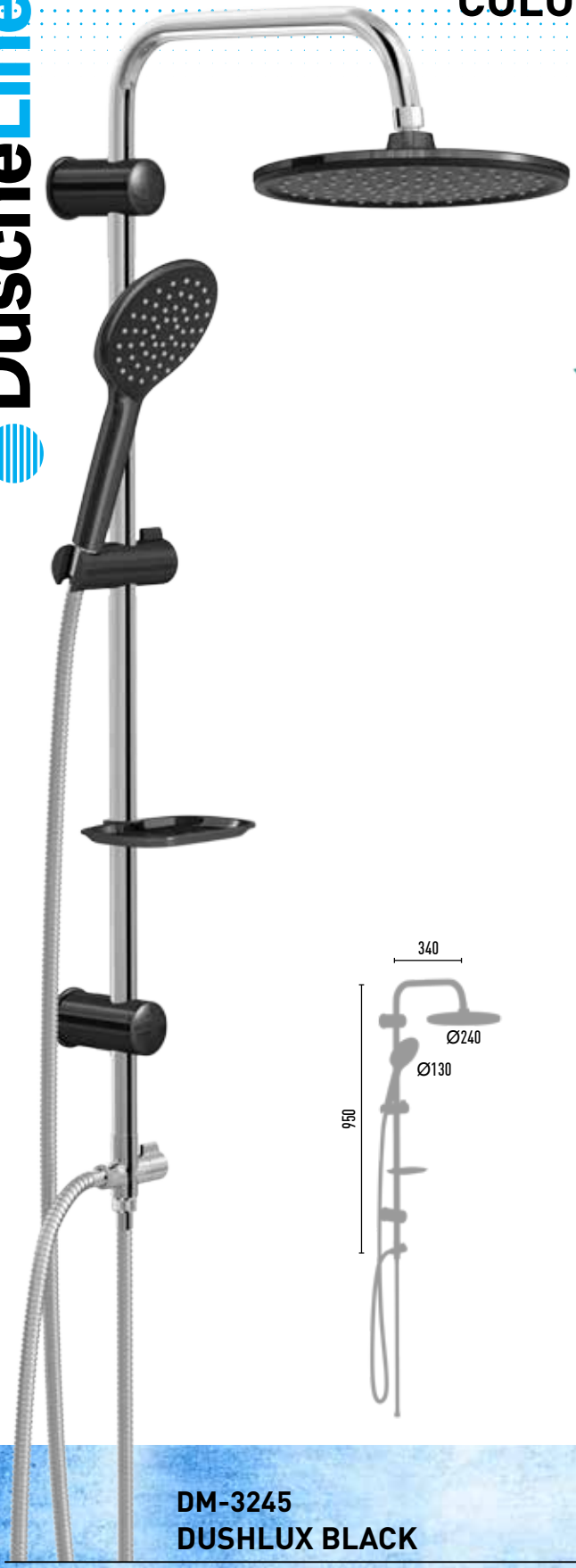

2019/03708
PATENTED DESIGN
2019/03709

%100 Made in Turkey

%100 TESTED

BEST DESIGN AWARD

EASY CLEAN

ANTI LIMESCALE TPE

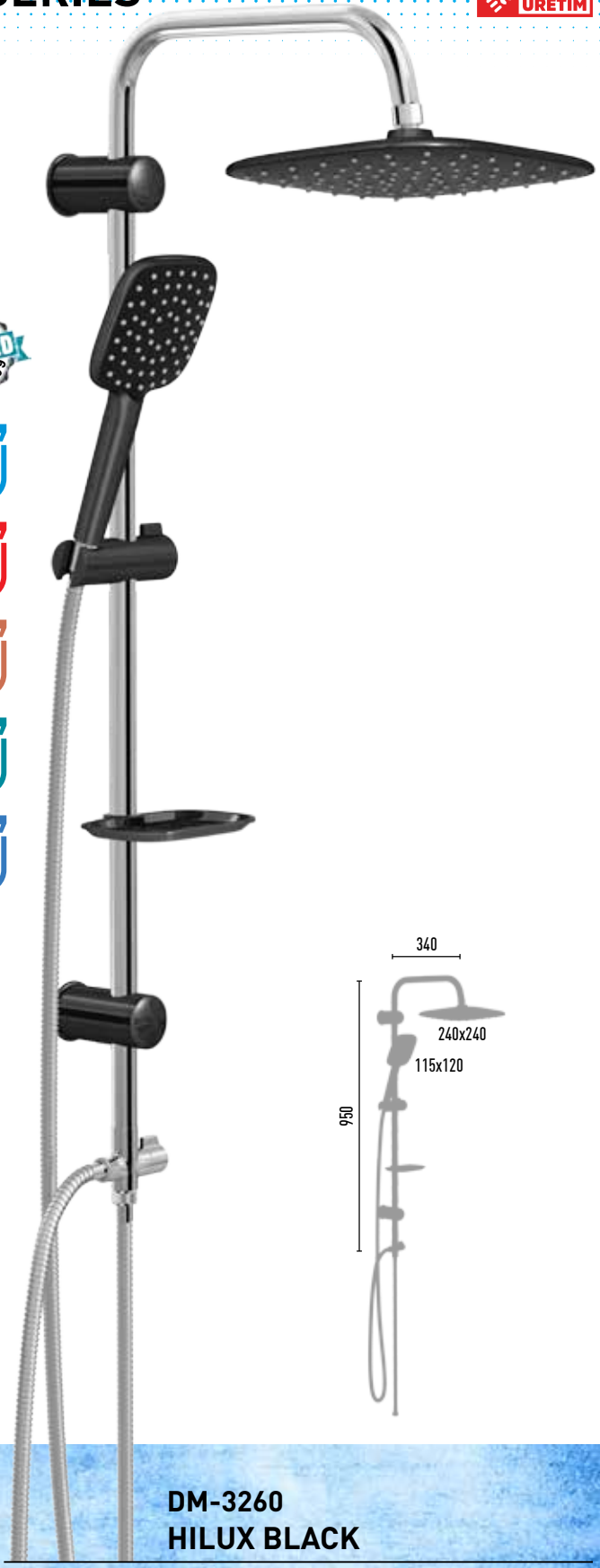

DM-3245
DUSHLUX BLACK

150 cm Paslanmaz parlak polisajlı,
çift kenetli duş hortumu

Ø22 mm Krom kaplı, paslanmaz duş borusu

Pirinç yönlendirici vana

280,00 TL 8 Adet

DM-3260
HILUX BLACK

150 cm Paslanmaz parlak polisajlı,
çift kenetli duş hortumu

Ø22 mm Krom kaplı, paslanmaz duş borusu

Pirinç yönlendirici vana

280,00 TL 8 Adet

YERLİ ÜRETİM

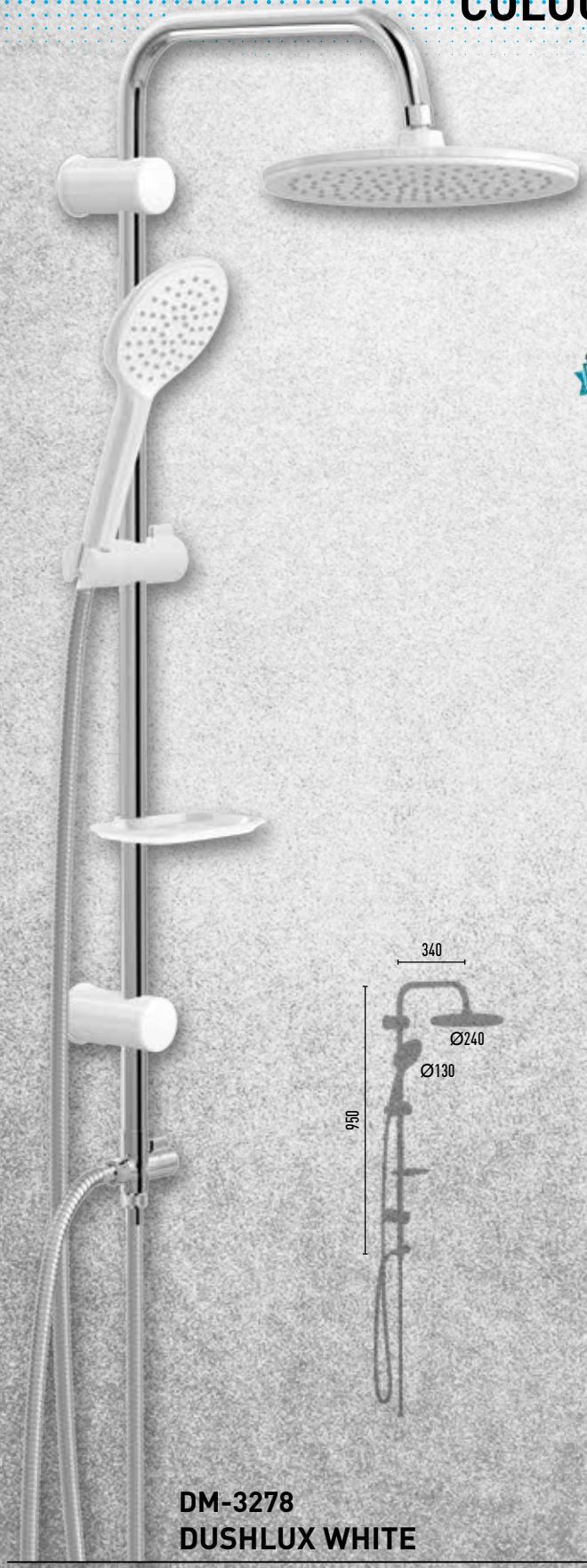

PATENTED 2019/03708 DESIGN 2019/03709

%100 Made in Turkey

%100 TESTED

BEST DESIGN AWARD

EASY CLEAN

ANTI LIMESCALE TPE

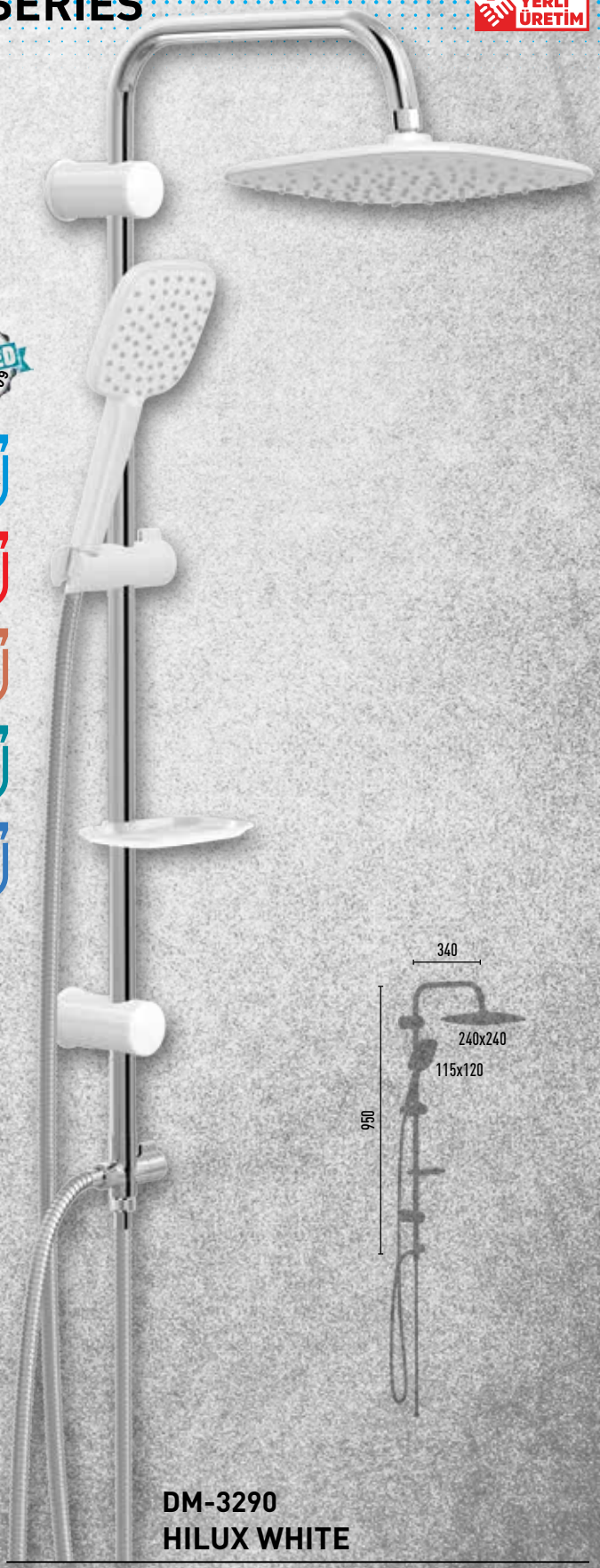

DM-3278
DUSHLUX WHITE

150 cm Paslanmaz parlak polisajlı, çift kenetli duş hortumu

Ø22 mm Krom kaplı, paslanmaz duş borusu

Pirinç yönlendirici vana

280,00 TL 8 Adet

DM-3290
HILUX WHITE

150 cm Paslanmaz parlak polisajlı, çift kenetli duş hortumu

Ø22 mm Krom kaplı, paslanmaz duş borusu

Pirinç yönlendirici vana

280,00 TL 8 Adet

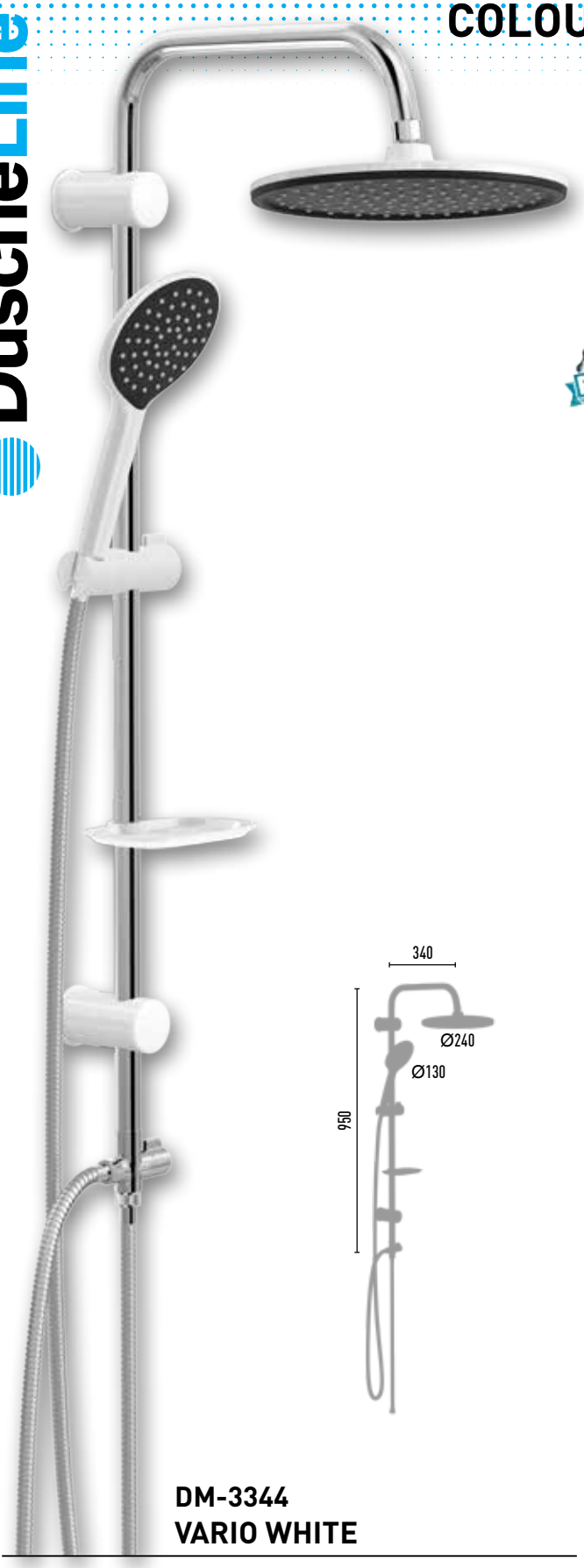

2019/03708 PATENTED DESIGN 2019/03709

%100 Made in Turkey

%100 TESTED

BEST DESIGN AWARD

EASY CLEAN

ANTI LIMESCALE TPE

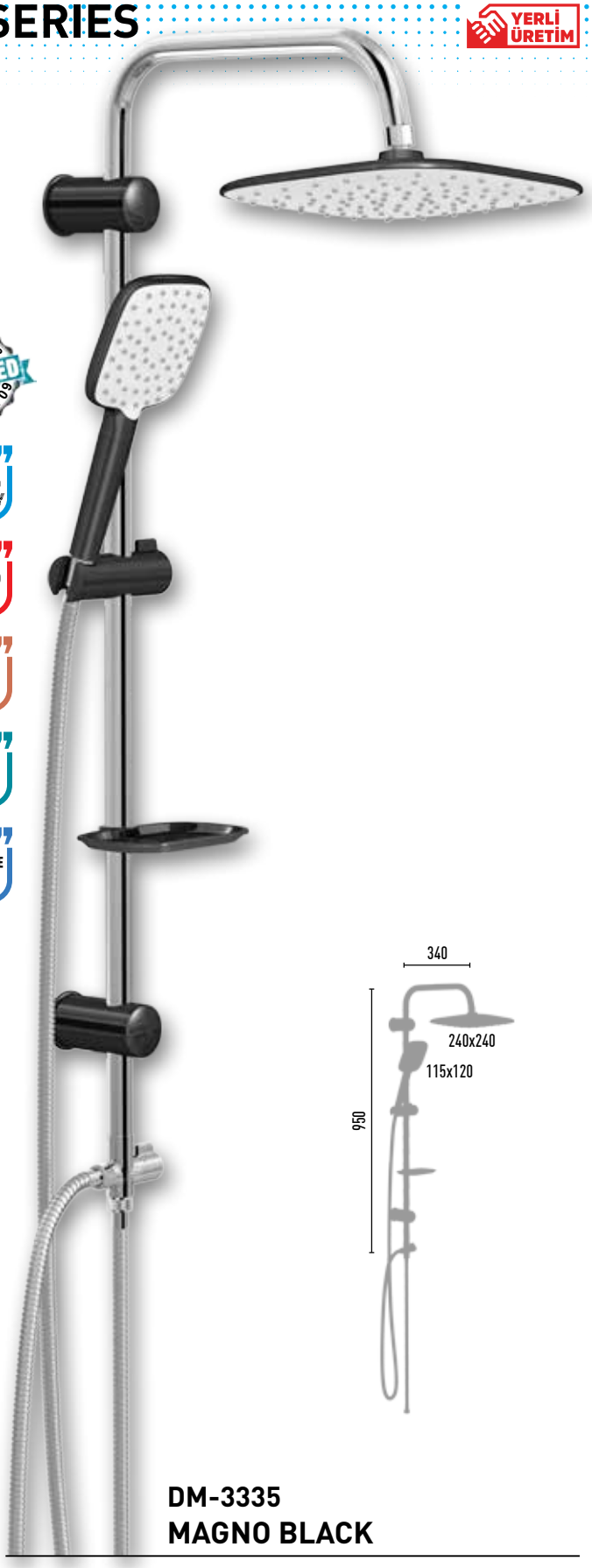

DM-3344
VARIO WHITE

150 cm Paslanmaz parlak polisajlı,
çift kenetli duş hortumu

Ø22 mm Krom kaplı, paslanmaz duş borusu

Pirinç yönlendirici vana

280,00 TL 8 Adet

DM-3335
MAGNO BLACK

150 cm Paslanmaz parlak polisajlı,
çift kenetli duş hortumu

Ø22 mm Krom kaplı, paslanmaz duş borusu

Pirinç yönlendirici vana

280,00 TL 8 Adet

RAIN DUŞ SETLERİ

TREND SERIES

DuscheLine®

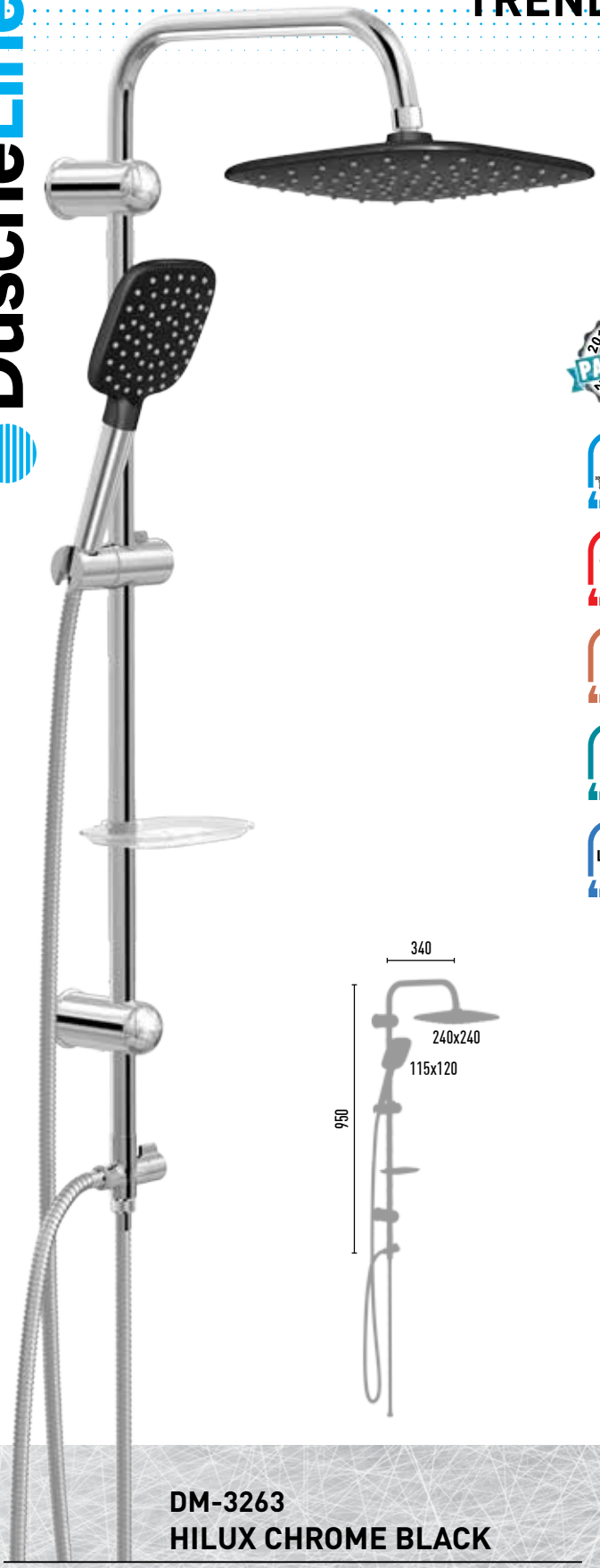

2019/03708
PATENTED
DESIGN
2019/03709

%100 Made in Turkey

%100 TESTED

BEST DESIGN AWARD

EASY CLEAN

ANTI LIMESCALE TPE

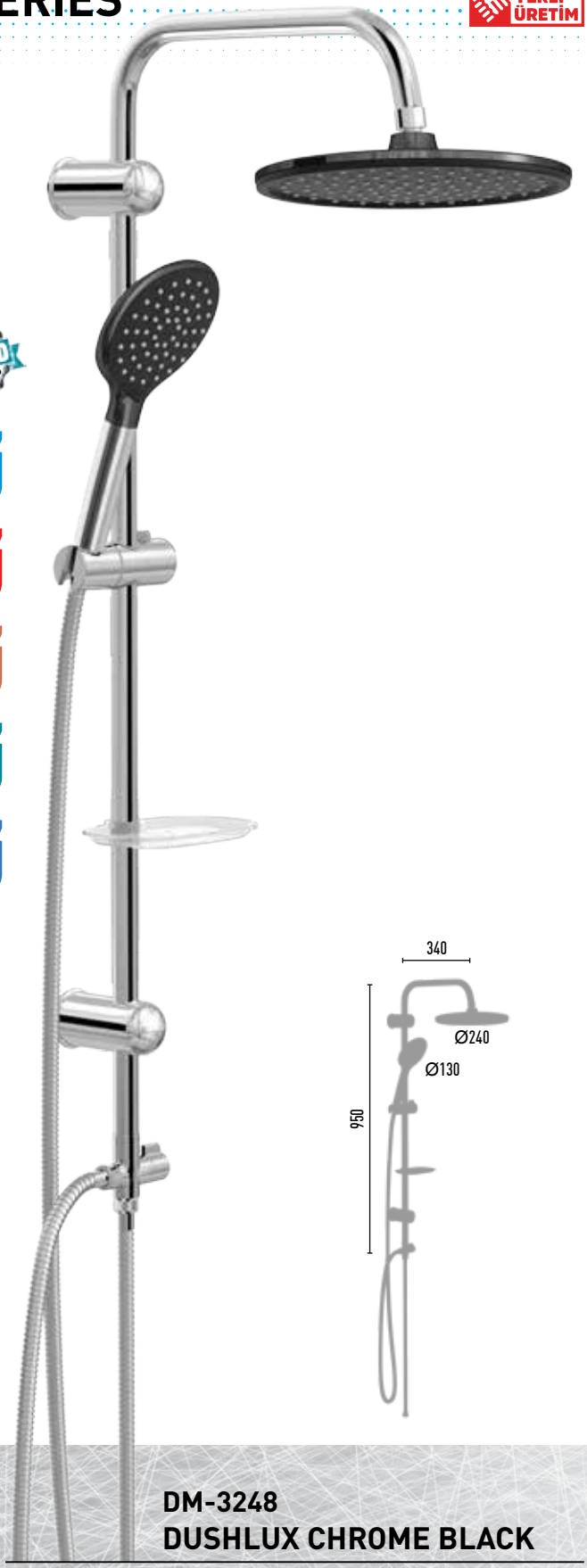

DM-3263
HILUX CHROME BLACK

150 cm Paslanmaz parlak polisajlı,
çift kenetli duş hortumu

Ø22 mm Krom kaplı, paslanmaz duş borusu

Pirinç yönlendirici vana

300,00 TL 8 Adet

DM-3248
DUSHLUX CHROME BLACK

150 cm Paslanmaz parlak polisajlı,
çift kenetli duş hortumu

Ø22 mm Krom kaplı, paslanmaz duş borusu

Pirinç yönlendirici vana

300,00 TL 8 Adet

YERLİ ÜRETİM

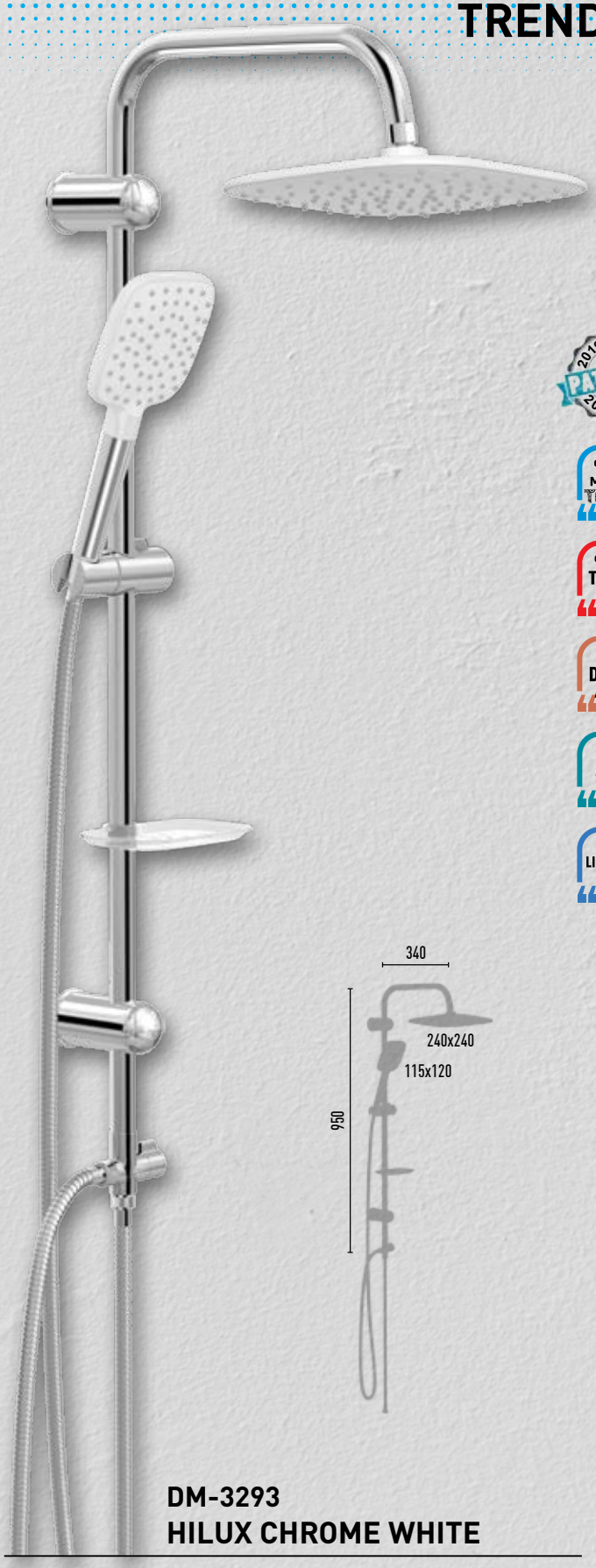

2019/03708 PATENTED DESIGN 2019/03709

%100 Made in Turkey

%100 TESTED

BEST DESIGN AWARD

EASY CLEAN

ANTI LIMESCALE TPE

DM-3293
HILUX CHROME WHITE

150 cm Paslanmaz parlak polisajlı,
çift kenetli duş hortumu

Ø22 mm Krom kaplı, paslanmaz duş borusu

Pirinç yönlendirici vana

300,00 TL 8 Adet

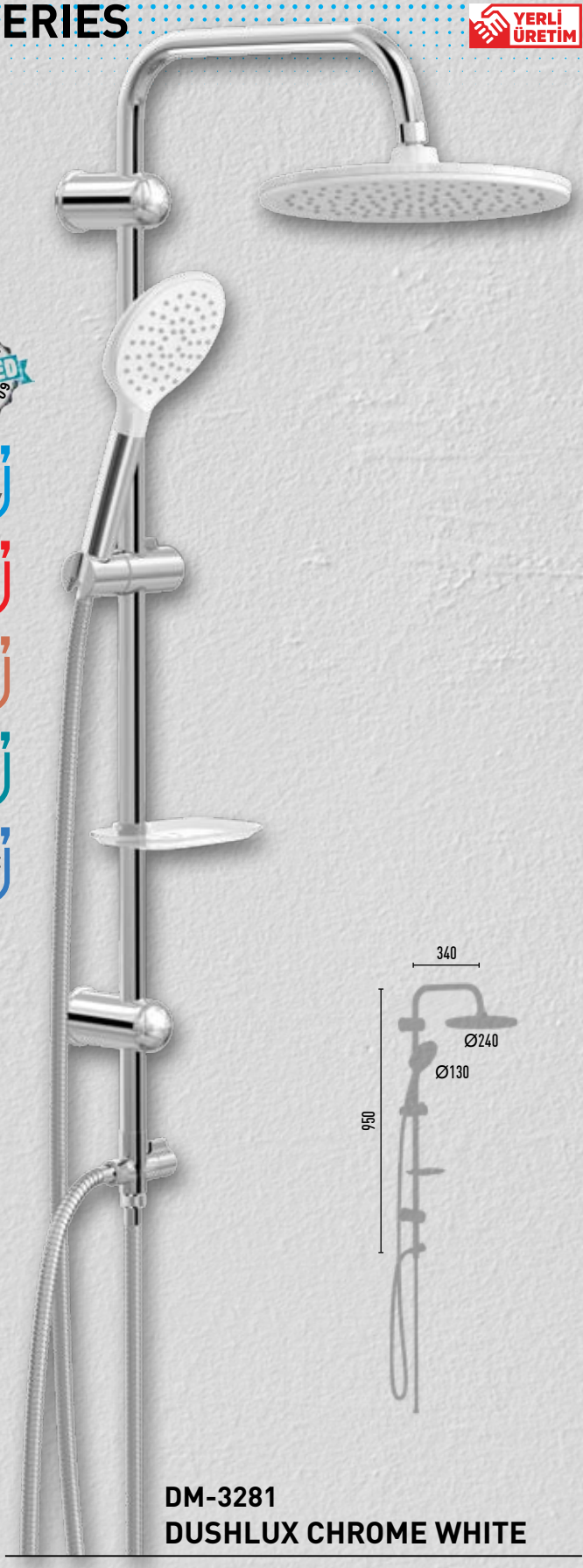

DM-3281
DUSHLUX CHROME WHITE

150 cm Paslanmaz parlak polisajlı,
çift kenetli duş hortumu

Ø22 mm Krom kaplı, paslanmaz duş borusu

Pirinç yönlendirici vana

300,00 TL 8 Adet

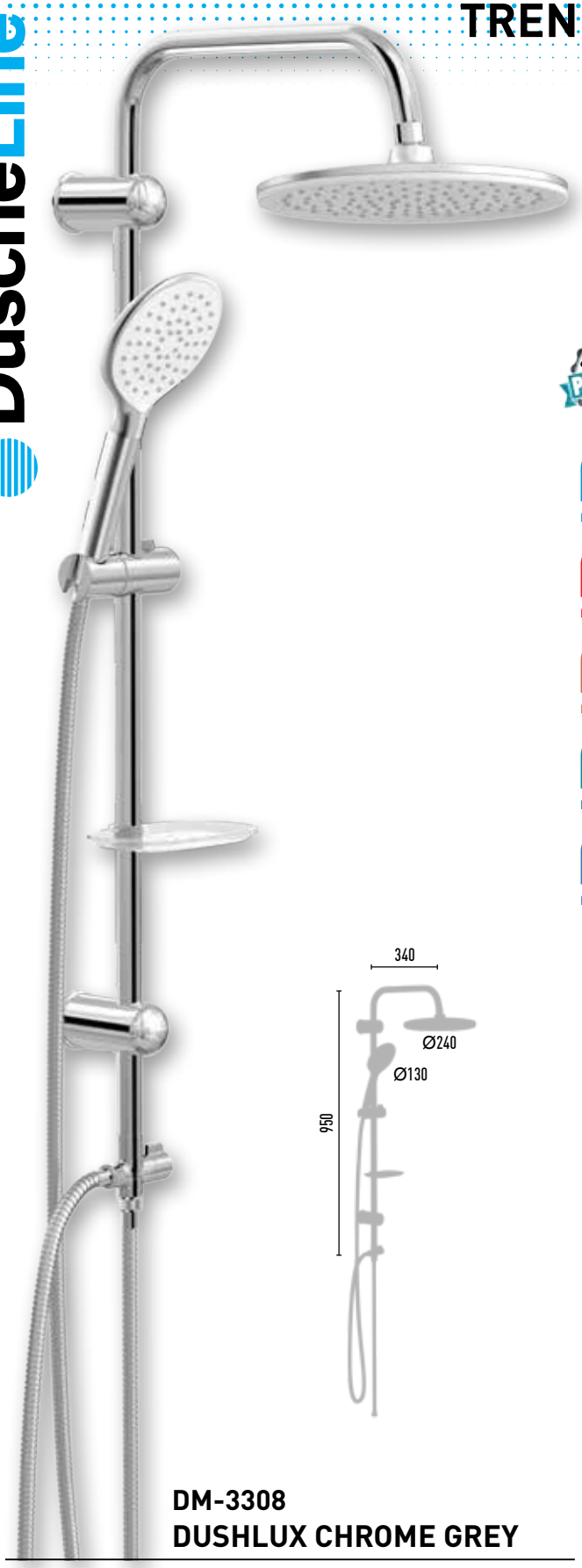

2019/03708
PATENTED
DESIGN
2019/03709

%100 Made in Turkey

%100 TESTED

BEST DESIGN AWARD

EASY CLEAN

ANTI LIMESCALE TPE

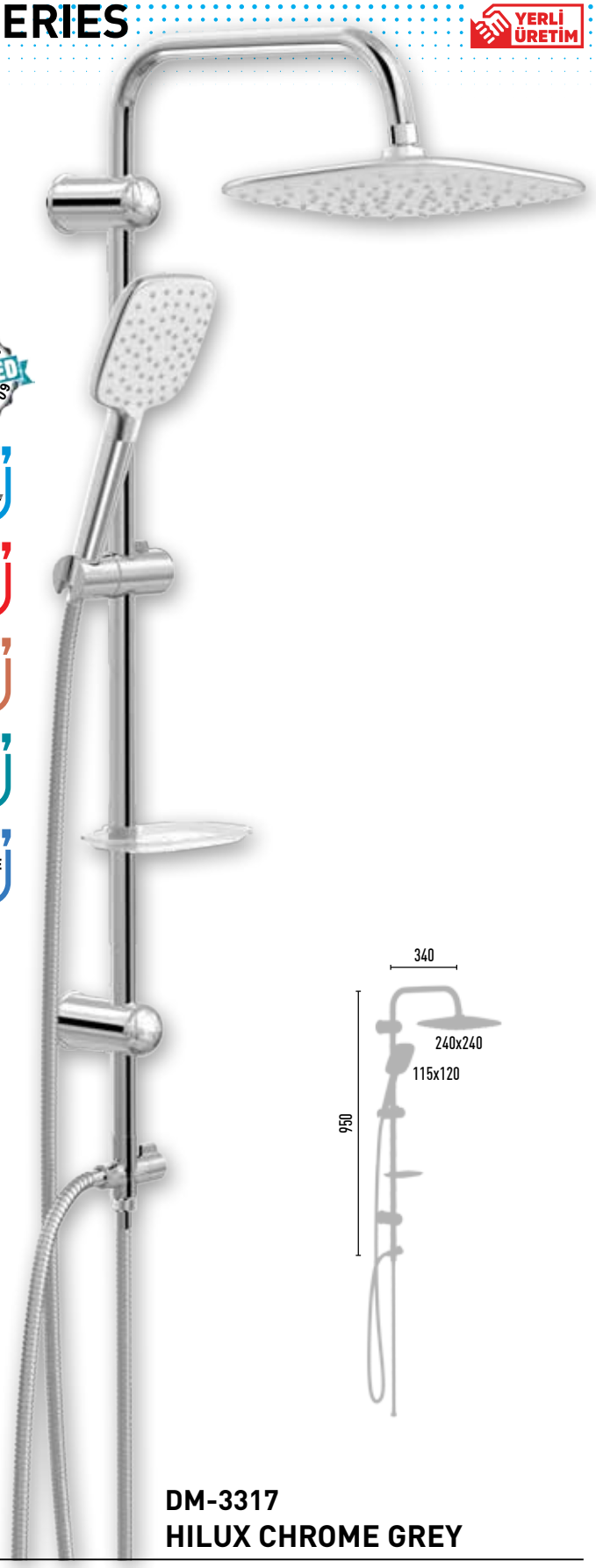

DM-3308
DUSHLUX CHROME GREY

150 cm Paslanmaz parlak polisajlı,
çift kenetli duş hortumu

Ø22 mm Krom kaplı, paslanmaz duş borusu

Pirinç yönlendirici vana

300,00 TL 8 Adet

DM-3317
HILUX CHROME GREY

150 cm Paslanmaz parlak polisajlı,
çift kenetli duş hortumu

Ø22 mm Krom kaplı, paslanmaz duş borusu

Pirinç yönlendirici vana

300,00 TL 8 Adet

YERLİ ÜRETİM

www.DuscheLine.com.tr

DuscheLine Duş Sistemleri,

çarpıcı tasarımlarıyla banyolarınızın havasını değiştiriyor.

Zengin renk seçenekleri ile banyo tasarımlarınıza alternatifler sunuyor.

%100 Made in Turkey

%100 TESTED

BEST DESIGN AWARD

EASY CLEAN

ANTI LIMESCALE TPE

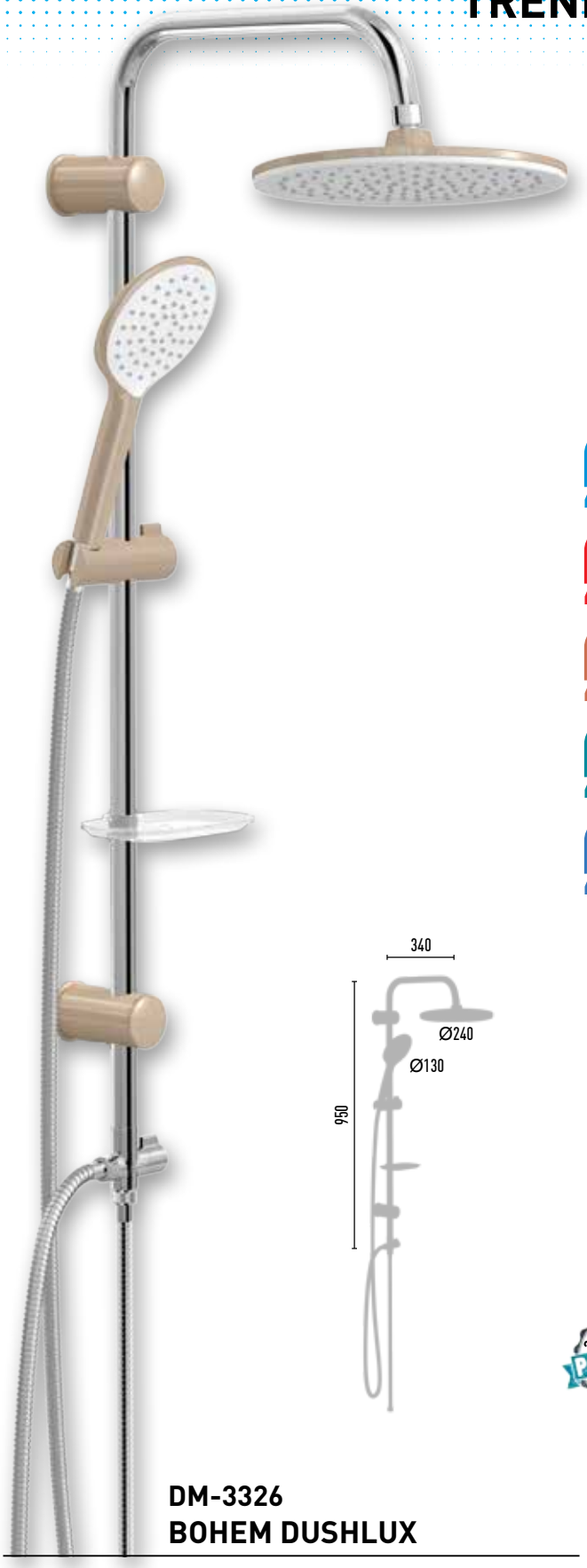

2019/03708 PATENTED DESIGN 2019/03709

DM-3326
BOHEM DUSHLUX

150 cm Paslanmaz parlak polisajlı, çift kenetli duş hortumu

Ø22 mm Krom kaplı, paslanmaz duş borusu

Pirinç yönlendirici vana

300,00 TL 8 Adet

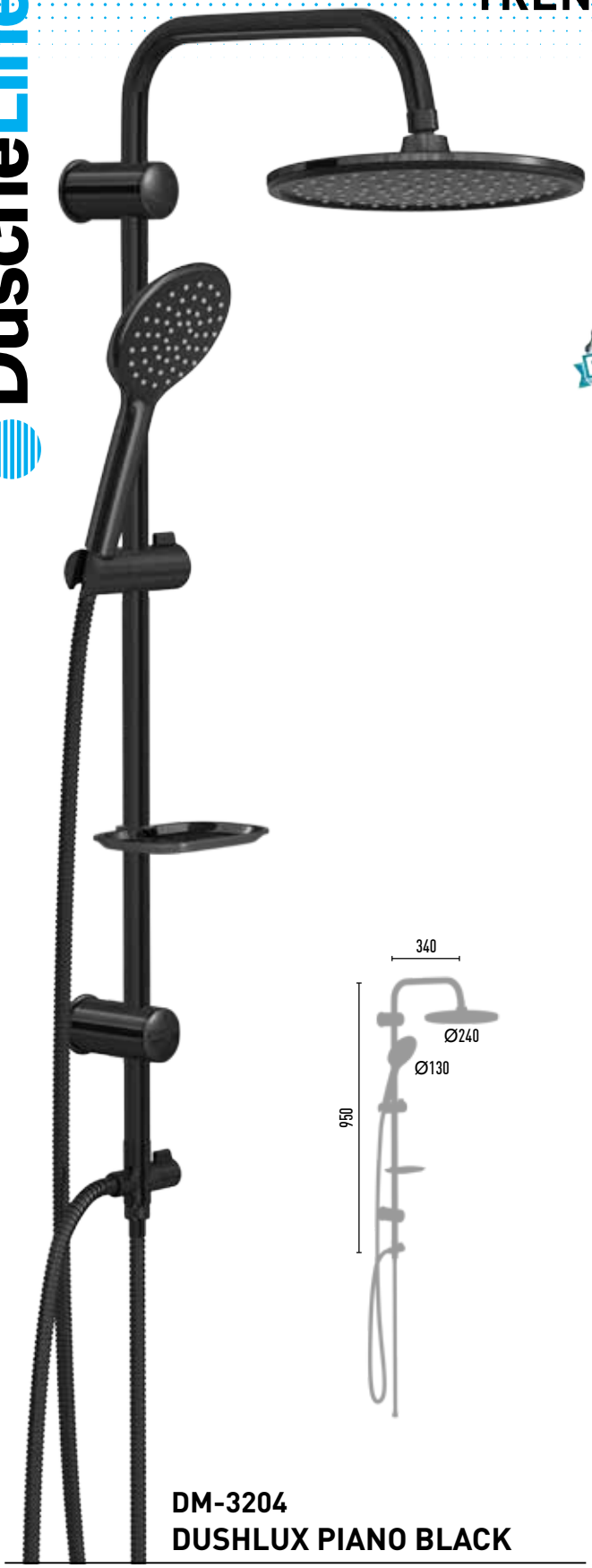

PATENTED 2019/03708 DESIGN 2019/03709

%100 Made in Turkey

%100 TESTED

BEST DESIGN AWARD

EASY CLEAN

ANTI LIMESCALE TPE

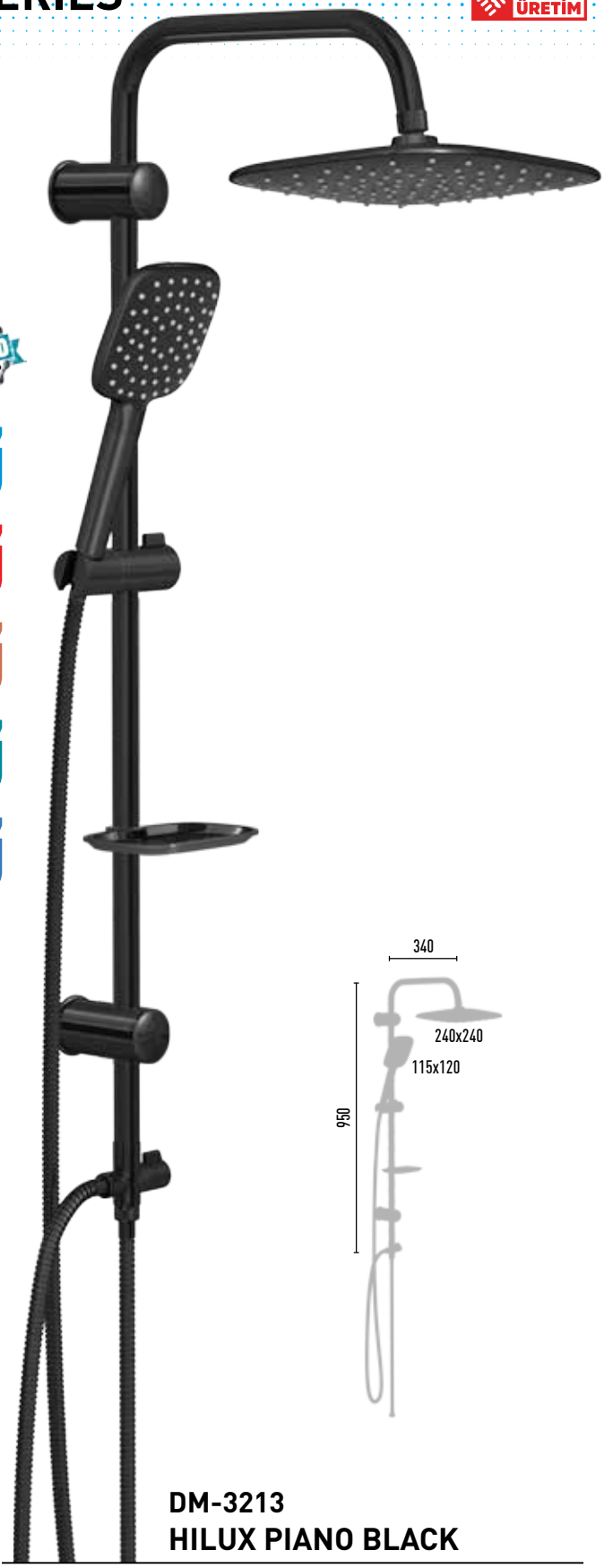

DM-3204
DUSHLUX PIANO BLACK

150 cm Paslanmaz çelik, çift kenetli siyah duş hortumu

Ø22 mm paslanmaz çelik siyah duş borusu

Pirinç yönlendirici vana - Siyah

398,00 TL 8 Adet

DM-3213
HILUX PIANO BLACK

150 cm Paslanmaz çelik, çift kenetli siyah duş hortumu

Ø22 mm paslanmaz çelik siyah duş borusu

Pirinç yönlendirici vana - Siyah

398,00 TL 8 Adet

RAIN DUŞ SETLERİ

CHROME SERIES

DuscheLine®

DuscheLine

CHROME SERIES

YERLİ ÜRETİM

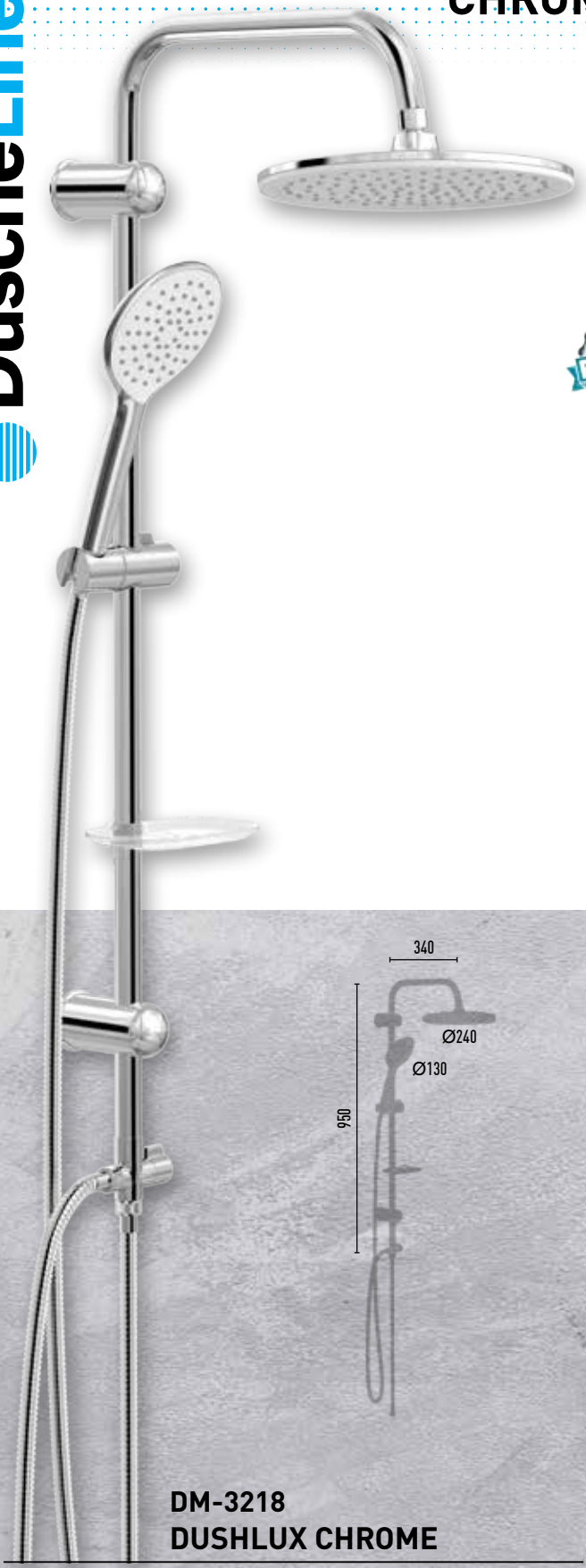

2019/03708 PATENTED DESIGN 2019/03709

%100 Made in Turkey

%100 TESTED

BEST DESIGN AWARD

EASY CLEAN

ANTI LIMESCALE TPE

DM-3218
DUSHLUX CHROME

150 cm Krom kaplı, paslanmaz çift kenetli duş hortumu

Ø22 mm Krom kaplı, paslanmaz duş borusu

Pirinç yönlendirici vana

362,00 TL 8 Adet

DM-3230
HILUX CHROME

150 cm Krom kaplı, paslanmaz çift kenetli duş hortumu

Ø22 mm Krom kaplı, paslanmaz duş borusu

Pirinç yönlendirici vana

362,00 TL 8 Adet

YERLİ ÜRETİM

www.DuscheLine.com.tr

2019/03708 PATENTED DESIGN 2019/03709

%100 Made in Turkey

%100 TESTED

BEST DESIGN AWARD

EASY CLEAN

ANTI LIMESCALE TPE

DM-3221
DUSHLUX CHROME SPACE

150 cm Krom kaplı, paslanmaz çift kenetli duş hortumu

Ø22 mm Krom kaplı, paslanmaz duş borusu

Pirinç yönlendirici vana

362,00 TL 8 Adet

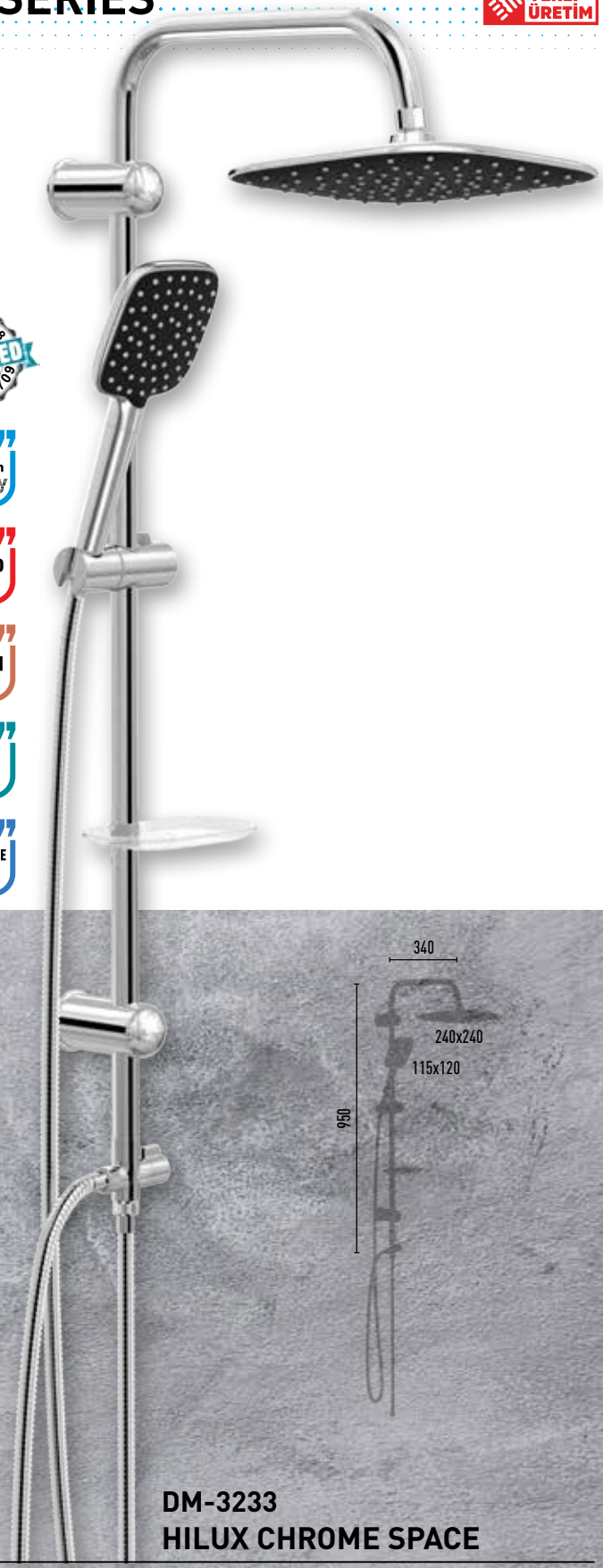

DM-3233
HILUX CHROME SPACE

150 cm Krom kaplı, paslanmaz çift kenetli duş hortumu

Ø22 mm Krom kaplı, paslanmaz duş borusu

Pirinç yönlendirici vana

362,00 TL 8 Adet

Farklı akış seçenekleri sunan DuscheLine duş seti ile banyo keyfi arındırıcı bir ritüele dönüşüyor

%100 Made in Turkey

%100 TESTED

BEST DESIGN AWARD

EASY CLEAN

ANTI LIMESCALE TPE

MULTI FUNCTION

2019/03708 PATENTED DESIGN 2019/03709

DM-3242
EUROSTAR CHROME

150 cm Krom kaplı, paslanmaz çift kenetli duş hortumu

Ø22 mm Krom kaplı, paslanmaz duş borusu

3 Fonksiyonlu el duşu

Pirinç yönlendirici vana

313,00 TL 8 Adet

SLIDING DUŞ SETLERİ

COLOUR TREND CHROME SERIES

DuscheLine®

COLOUR SERIES

YERLİ ÜRETİM

DM-3657
DUSHLUX WHITE

130 mm El duşu

150 cm Paslanmaz parlak polisajlı, çift kenetli duş hortumu

Ø22 mm Paslanmaz parlak polisajlı duş borusu

Ergonomik beyaz sabunluk

81,00 TL 20 Adet

DM-3663
MARE WHITE

130 mm El duşu

150 cm Paslanmaz parlak polisajlı, çift kenetli duş hortumu

Ø22 mm Paslanmaz parlak polisajlı duş borusu

Ergonomik beyaz sabunluk

81,00 TL 20 Adet

%100 Made in Turkey

%100 TESTED

BEST DESIGN AWARD

EASY CLEAN

ANTI LIMESCALE TPE

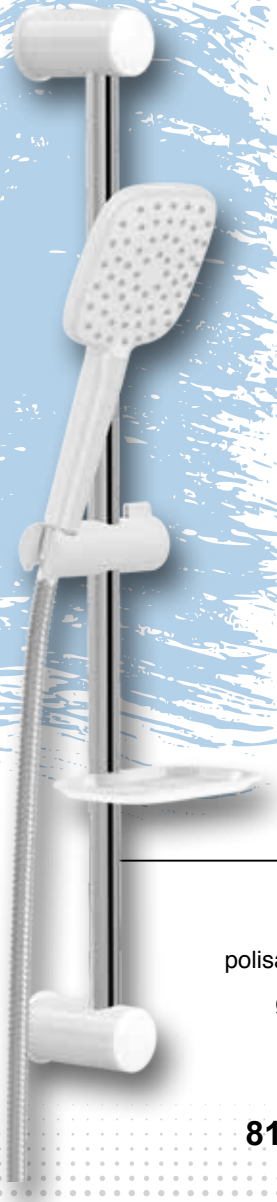

DM-3672
HILUX WHITE

115x120 mm El duşu

150 cm Paslanmaz parlak polisajlı, çift kenetli duş hortumu

Ø22 mm Paslanmaz parlak polisajlı duş borusu

Ergonomik beyaz sabunluk

81,00 TL 20 Adet

PATENTED 2019/03708 DESIGN 2019/03709

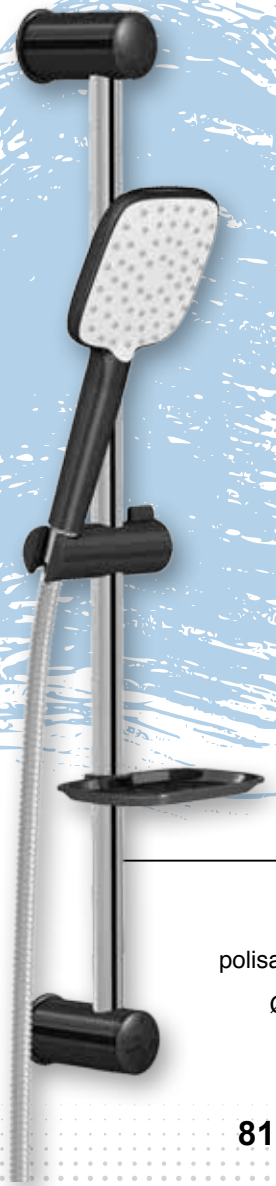

DM-3648
MAGNO BLACK

115x120 mm El duşu

150 cm Paslanmaz parlak polisajlı, çift kenetli duş hortumu

Ø22 mm Paslanmaz parlak polisajlı duş borusu

Ergonomik siyah sabunluk

81,00 TL 20 Adet

YERLİ ÜRETİM

DM-3690
DUSHLUX CHROME GREY

130 mm El duşu

150 cm Paslanmaz parlak polisajlı, çift kenetli duş hortumu

Ø22 mm Krom kaplı, paslanmaz duş borusu

Ergonomik şeffaf sabunluk

99,00 TL 20 Adet

DM-3675
HILUX CHROME WHITE

115x120 mm El duşu

150 cm Paslanmaz parlak polisajlı, çift kenetli duş hortumu

Ø22 mm Krom kaplı, paslanmaz duş borusu

Ergonomik beyaz sabunluk

99,00 TL 20 Adet

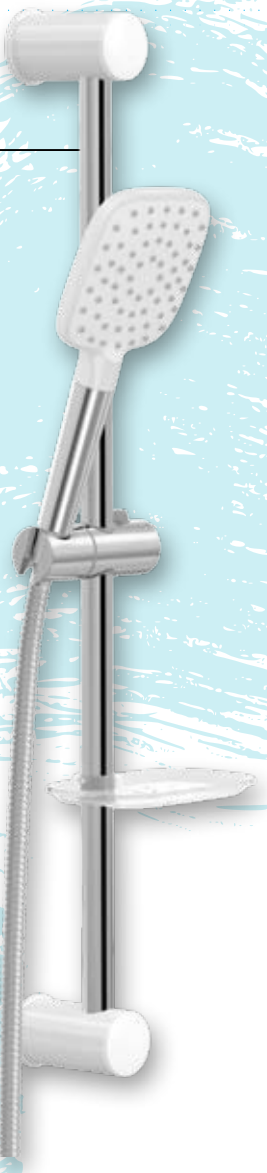

%100 Made in Turkey

%100 TESTED

BEST DESIGN AWARD

EASY CLEAN

ANTI LIMESCALE TPE

PATENTED DESIGN 2019/03708 2019/03709

DM-3639
DUSHLUX PIANO BLACK

130 mm El duşu

150 cm Paslanmaz çelik, çift kenetli siyah duş hortumu

Ø22 mm paslanmaz çelik siyah duş borusu

Ergonomik siyah sabunluk

133,00 TL 20 Adet

DM-3645
HILUX CHROME BLACK

115x120 mm El duşu

150 cm Paslanmaz parlak polisajlı, çift kenetli duş hortumu

Ø22 mm Krom kaplı, paslanmaz duş borusu

Ergonomik siyah sabunluk

99,00 TL 20 Adet

CHROME SERIES

YERLİ ÜRETİM

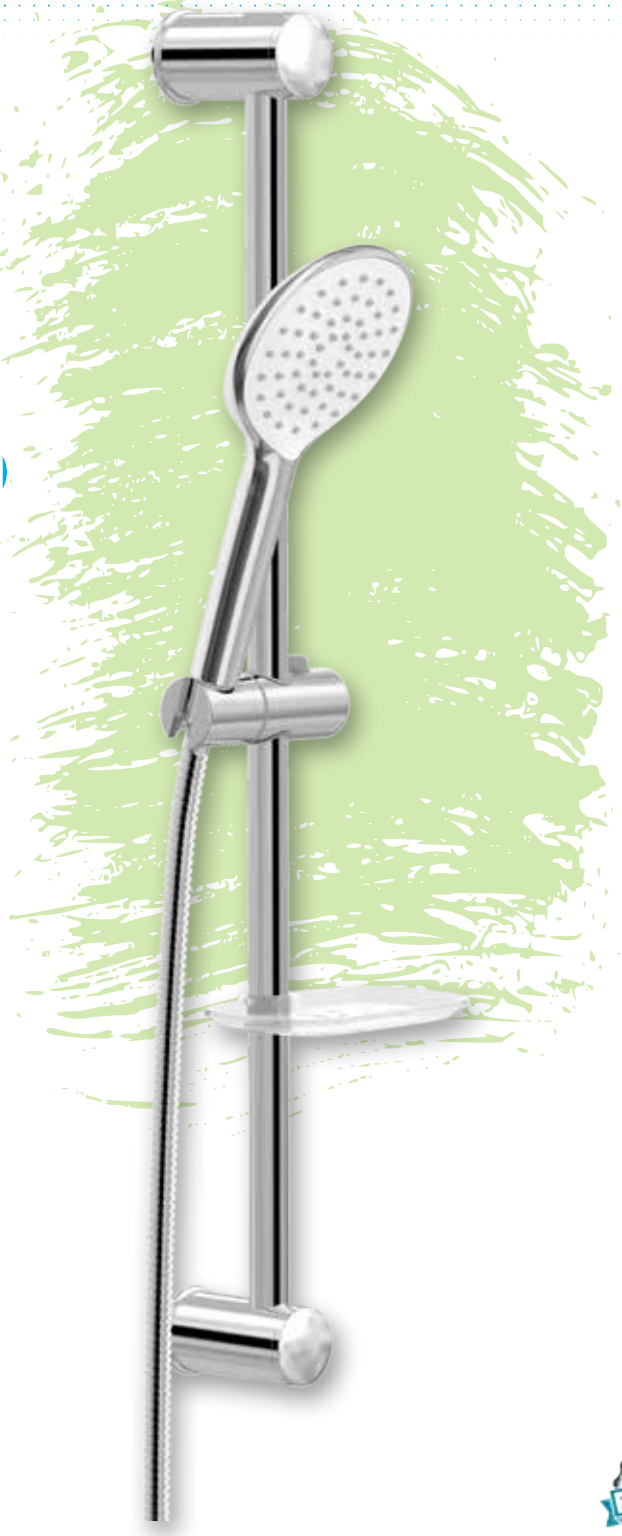

DM-3615
HILUX CHROME

115x120 mm El duşu

150 cm Krom kaplı, paslanmaz çift kenetli duş hortumu

Ø22 mm Krom kaplı, paslanmaz duş borusu

Ergonomik şeffaf sabunluk

139,00 TL 20 Adet

%100 Made in Turkey

%100 TESTED

BEST DESIGN AWARD

EASY CLEAN

ANTI LIMESCALE TPE

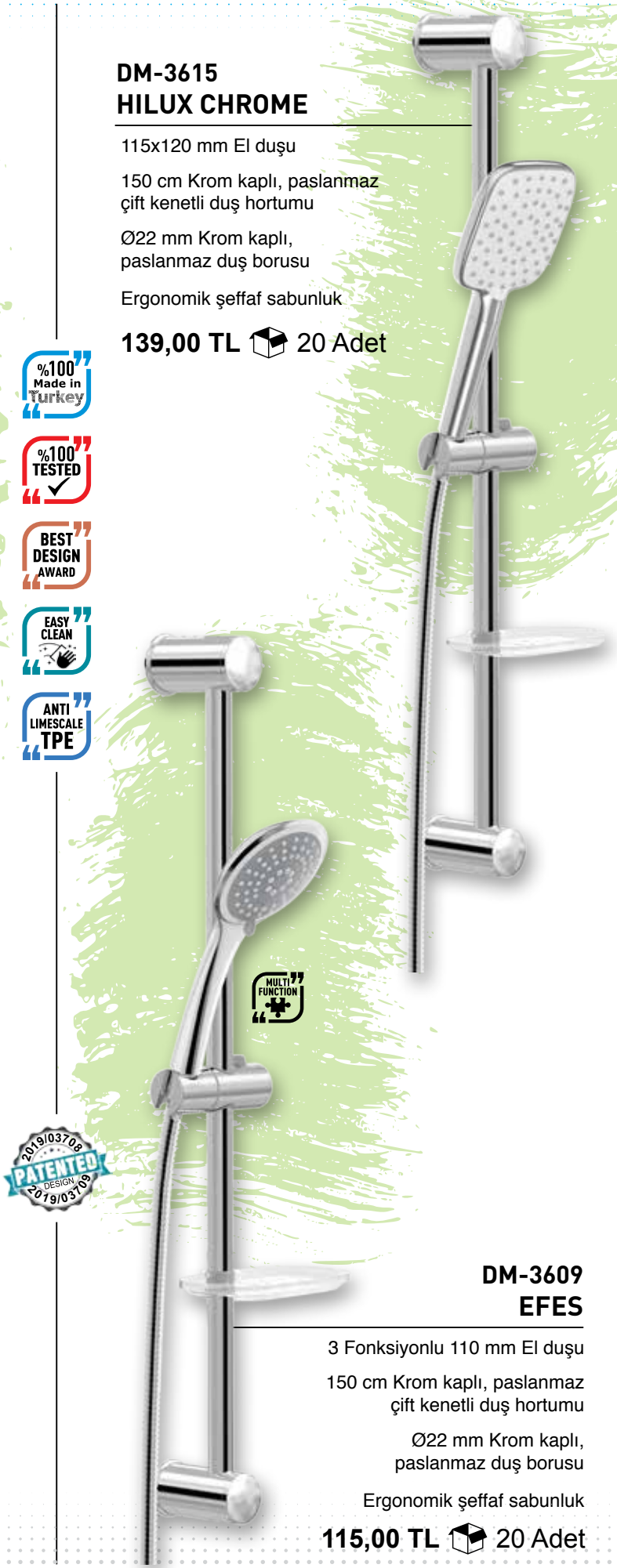

MULTI FUNCTION

2019/03708 PATENTED DESIGN 2019/03709

DM-3612
DUSHLUX CHROME

130 mm El duşu

150 cm Krom kaplı, paslanmaz çift kenetli duş hortumu

Ø22 mm Krom kaplı, paslanmaz duş borusu

Ergonomik şeffaf sabunluk

139,00 TL 20 Adet

DM-3609
EFES

3 Fonksiyonlu 110 mm El duşu

150 cm Krom kaplı, paslanmaz çift kenetli duş hortumu

Ø22 mm Krom kaplı, paslanmaz duş borusu

Ergonomik şeffaf sabunluk

115,00 TL 20 Adet

EL DUŞLARI

COLOUR TREND CHROME SERIES

DuscheLine®

%100 Made in Turkey

%100 TESTED

BEST DESIGN AWARD

EASY CLEAN

ANTI LIMESCALE TPE

2019/03708 PATENTED DESIGN 2019/03709

DM-4176
DUSHLUX WHITE

130 mm El duşu

150 cm Paslanmaz parlak polisajlı, çift kenetli duş hortumu

Fonksiyonel beyaz duş askısı

48,80 TL 30 Adet

DM-4191
HILUX WHITE

115x120 mm El duşu

150 cm Paslanmaz parlak polisajlı, çift kenetli duş hortumu

Fonksiyonel beyaz duş askısı

48,80 TL 30 Adet

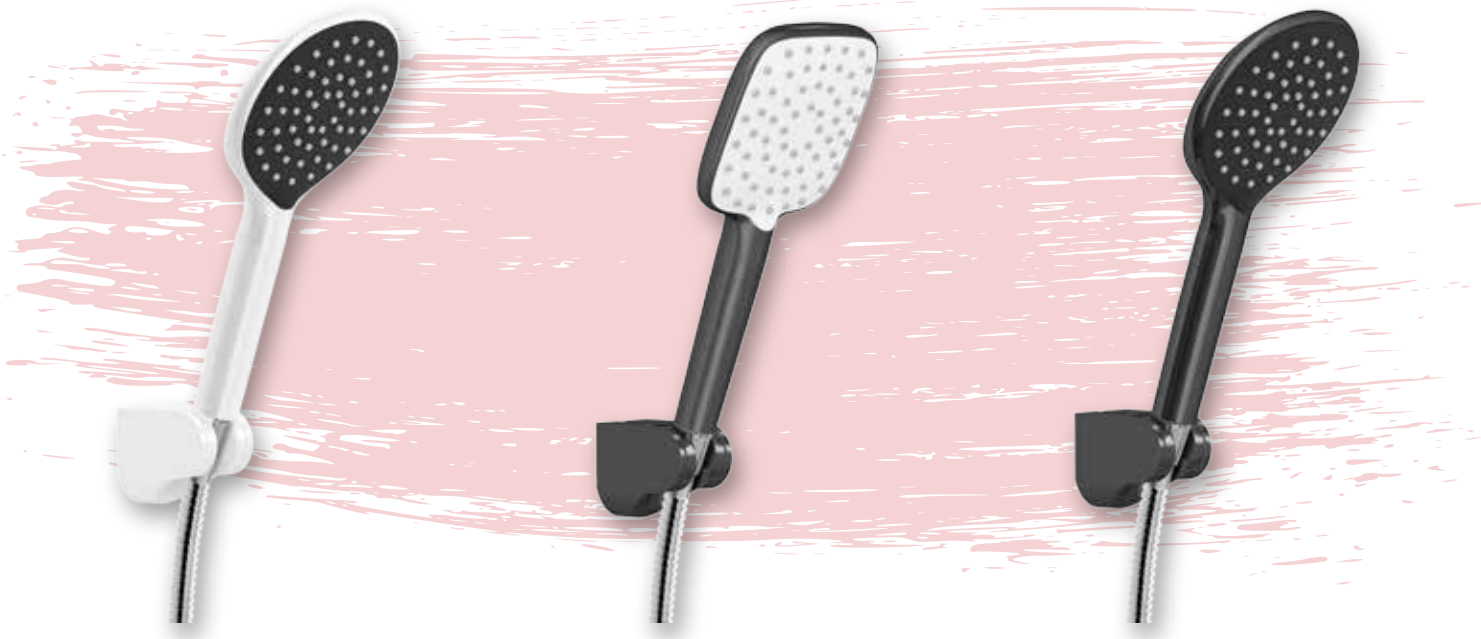

DM-4188
VARIO WHITE

130 mm El duşu

150 cm Paslanmaz parlak polisajlı, çift kenetli duş hortumu

Fonksiyonel beyaz duş askısı

48,80 TL 30 Adet

DM-4173
MAGNO BLACK

115x120 mm El duşu

150 cm Paslanmaz parlak polisajlı, çift kenetli duş hortumu

Fonksiyonel siyah duş askısı

48,80 TL 30 Adet

DM-4146
DUSHLUX BLACK

130 mm El duşu

150 cm Paslanmaz parlak polisajlı, çift kenetli duş hortumu

Fonksiyonel siyah duş askısı

48,80 TL 30 Adet

YERLİ ÜRETİM

%100 Made in Turkey

%100 TESTED

BEST DESIGN AWARD

EASY CLEAN

ANTI LIMESCALE TPE

DM-4185
DUSHLUX CHROME WHITE

130 mm El duşu

150 cm Paslanmaz parlak polisajlı, çift kenetli duş hortumu

Fonksiyonel krom renk duş askısı

59,00 TL 30 Adet

DM-4209
DUSHLUX CHROME GREY

115x120 mm El duşu

150 cm Paslanmaz parlak polisajlı, çift kenetli duş hortumu

Fonksiyonel krom renk duş askısı

59,00 TL 30 Adet

2019/03708 PATENTED DESIGN 2019/03709

DM-4170
HILUX CHROME BLACK

115x120 mm El duşu

150 cm Paslanmaz parlak polisajlı, çift kenetli duş hortumu

Fonksiyonel krom renk duş askısı

59,00 TL 30 Adet

El duşları koleksiyonumuz **son teknoloji** tasarım ve birinci sınıf malzemelerle üretilmiştir

BEST DESIGN AWARD

%100 Made in Turkey

%100 TESTED

BEST DESIGN AWARD

EASY CLEAN

ANTI LIMESCALE TPE

DM-4122
DUSHLUX CHROME

130 mm El duşu

150 cm Krom kaplı, paslanmaz çift kenetli duş hortumu

Fonksiyonel krom renk duş askısı

79,00 TL 30 Adet

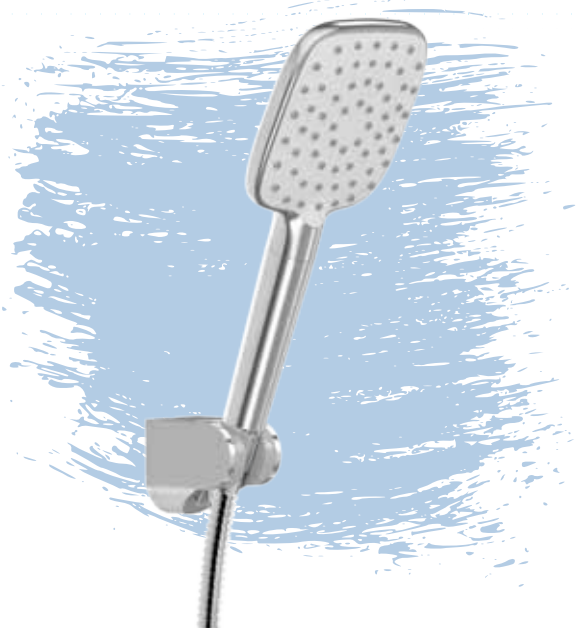

DM-4134
HILUX CHROME

115x120 mm El duşu

150 cm Krom kaplı, paslanmaz çift kenetli duş hortumu

Fonksiyonel krom renk duş askısı

79,00 TL 30 Adet

2019/03708 PATENTED DESIGN 2019/03709

DM-4116
EFES

3 Fonksiyonlu 110 mm El duşu

150 cm Krom kaplı, paslanmaz çift kenetli duş hortumu

Fonksiyonel krom renk duş askısı

65,00 TL 30 Adet

Duş sistemlerimiz yapılarınızın mimarisinde **estetik ve ekonomik** çözümler sunar

YERLİ ÜRETİM

2020/02981 PATENTED DESIGN 2020/02981

DM-1318

Beyaz gövde
Beyaz PVC hortum - 120 cm
Beyaz duş askısı

30,00 TL 24 Adet

DM-1336

Krom gövde
Gri PVC hortum - 120 cm
Krom duş askısı

39,00 TL 24 Adet

- Ergonomik tescilli tasarım
- İpeksi su akış keyfi
- %100 Su sızdırmazlık testi

DM-2803

TEK YOLLU PİRİNÇ ANKASTRE BATARYA (YUVARLAK)

296,00 TL

DM-2163

KARE PASLANMAZ TEPE DUŞ BORUSU
40 cm - 25x25 mm

85,00 TL

DM-2181

SU ÇIKIŞ DİRSEĞİ
PİRİNÇ (KARE)

113,00 TL

DM-2171

SU ÇIKIŞ GAGASI
PİRİNÇ (YUVARLAK)
POP-UP FONKSİYONLU

202,00 TL

DM-2805

2 YOLLU PİRİNÇ ANKASTRE BATARYA (YUVARLAK)

512,00 TL

DM-2165

YUVARLAK PASLANMAZ TEPE DUŞ BORUSU
35 cm - 20 mm

49,00 TL

DM-2183

SU ÇIKIŞ DİRSEĞİ
PİRİNÇ (YUVARLAK)

107,00 TL

DM-2173

SU ÇIKIŞ GAGASI
PİRİNÇ (YUVARLAK)

172,00 TL

DM-2807

TEK YOLLU PİRİNÇ ANKASTRE BATARYA (KARE)

326,00 TL

DM-2167

YUVARLAK PASLANMAZ TEPE DUŞ BORUSU
30 cm - 20 mm

53,00 TL

DM-2185

ASKILI SU ÇIKIŞ DİRSEĞİ
PİRİNÇ (KARE)

172,00 TL

DM-2175

SU ÇIKIŞ GAGASI
PİRİNÇ (KARE)
POP-UP FONKSİYONLU

232,00 TL

DM-2809

2 YOLLU PİRİNÇ ANKASTRE BATARYA (KARE)

542,00 TL

DM-2169

YUVARLAK PASLANMAZ TEPE DUŞ BORUSU
15 cm - 20 mm

22,00 TL

DM-2187

ASKILI SU ÇIKIŞ DİRSEĞİ
PİRİNÇ (YUVARLAK)

137,00 TL

DM-2177

SU ÇIKIŞ GAGASI
PİRİNÇ (KARE)

202,00 TL

DM-2811

2 YOLLU PİRİNÇ SMART ANKASTRE BATARYA

783,00 TL

DM-2137

DUŞ BAŞLIĞI
5 FONKSİYONLU - KROM
Ø 110 mm

41,00 TL

EL DUŞLARI

DM-4512
DUSHLUX BLACK
31,00 TL
30 Adet

DM-4536
DUSHLUX WHITE
31,00 TL
30 Adet

DM-4521
VARIO WHITE
31,00 TL
30 Adet

DM-4515
DUSHLUX CHROME BLACK
34,00 TL
30 Adet

DM-4542
DUSHLUX CHROME WHITE
34,00 TL
30 Adet

DM-4548
DUSHLUX CHROME GREY
34,00 TL
30 Adet

DM-4551
BOHEM DUSHLUX
31,00 TL
30 Adet

DM-4518
DUSHLUX CHROME SPACE
46,00 TL
30 Adet

DM-4539
DUSHLUX CHROME
46,00 TL
30 Adet

DM-4560
EFES CHROME
39,00 TL
30 Adet

DM-4566
HILUX BLACK
31,00 TL
30 Adet

DM-4581
MAGNO BLACK
31,00 TL
30 Adet

DM-4599
HILUX WHITE
31,00 TL
30 Adet

DM-4569
MAGNO WHITE
31,00 TL
30 Adet

DM-4575
HILUX CHROME BLACK
34,00 TL
30 Adet

DM-4587
HILUX CHROME WHITE
34,00 TL
30 Adet

DM-4593
HILUX CHROME GREY
34,00 TL
30 Adet

DM-4572
HILUX CHROME SPACE
46,00 TL
30 Adet

DM-4602
HILUX CHROME
46,00 TL
30 Adet

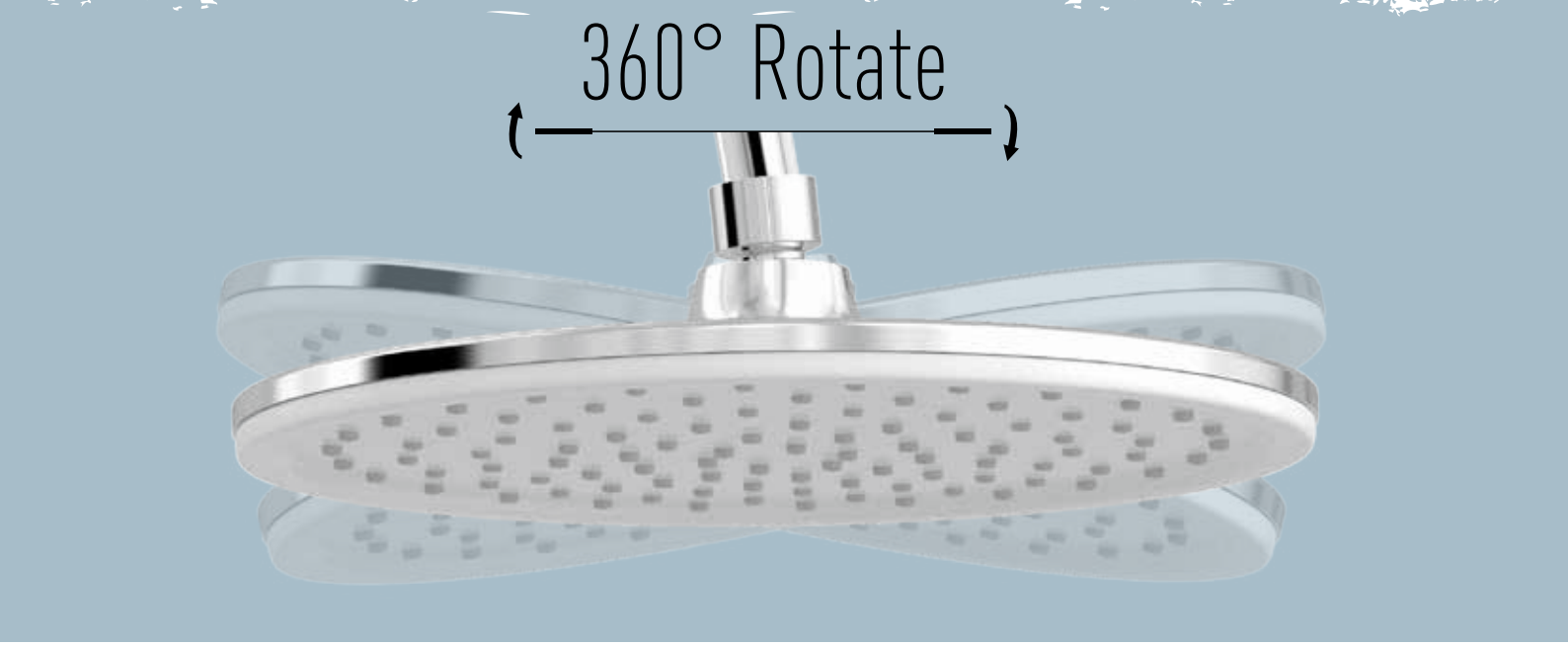

DM-4830
DUSHLUX BLACK
81,00 TL

DM-4833
DUSHLUX WHITE
81,00 TL

DM-4827
VARIO WHITE
81,00 TL

DM-4821
DUSHLUX GREY
81,00 TL

DM-4812
BOHEM DUSHLUX
81,00 TL

DM-4836
DUSHLUX CHROME SPACE
98,00 TL

DM-4818
DUSHLUX CHROME
98,00 TL

DM-4866
HILUX BLACK
81,00 TL

DM-4863
MAGNO BLACK
81,00 TL

DM-4869
HILUX WHITE
81,00 TL

DM-4872
HILUX GREY
81,00 TL

DM-4875
HILUX CHROME SPACE
98,00 TL

DM-4857
HILUX CHROME
98,00 TL

DM-4908
NEO SLIM BLACK
71,00 TL

DM-4911
NEO SLIM WHITE
71,00 TL

YERLİ ÜRETİM

www.DuscheLine.com.tr

Duş sistemlerimiz banyolarınızın mimarisinde **kaliteli, estetik ve modern** çözümler sunar

DuscheLine®

www.DuscheLine®.com.tr

YERLİ ÜRETİM

Tüm enerjimizi, yenilikçi çözümler
ve estetik güzellik için harcıyoruz

DuscheLine®

www.DuscheLine.com.tr